令和２年度県新人卓球大会　　2020/11/14　今治市営中央体育館
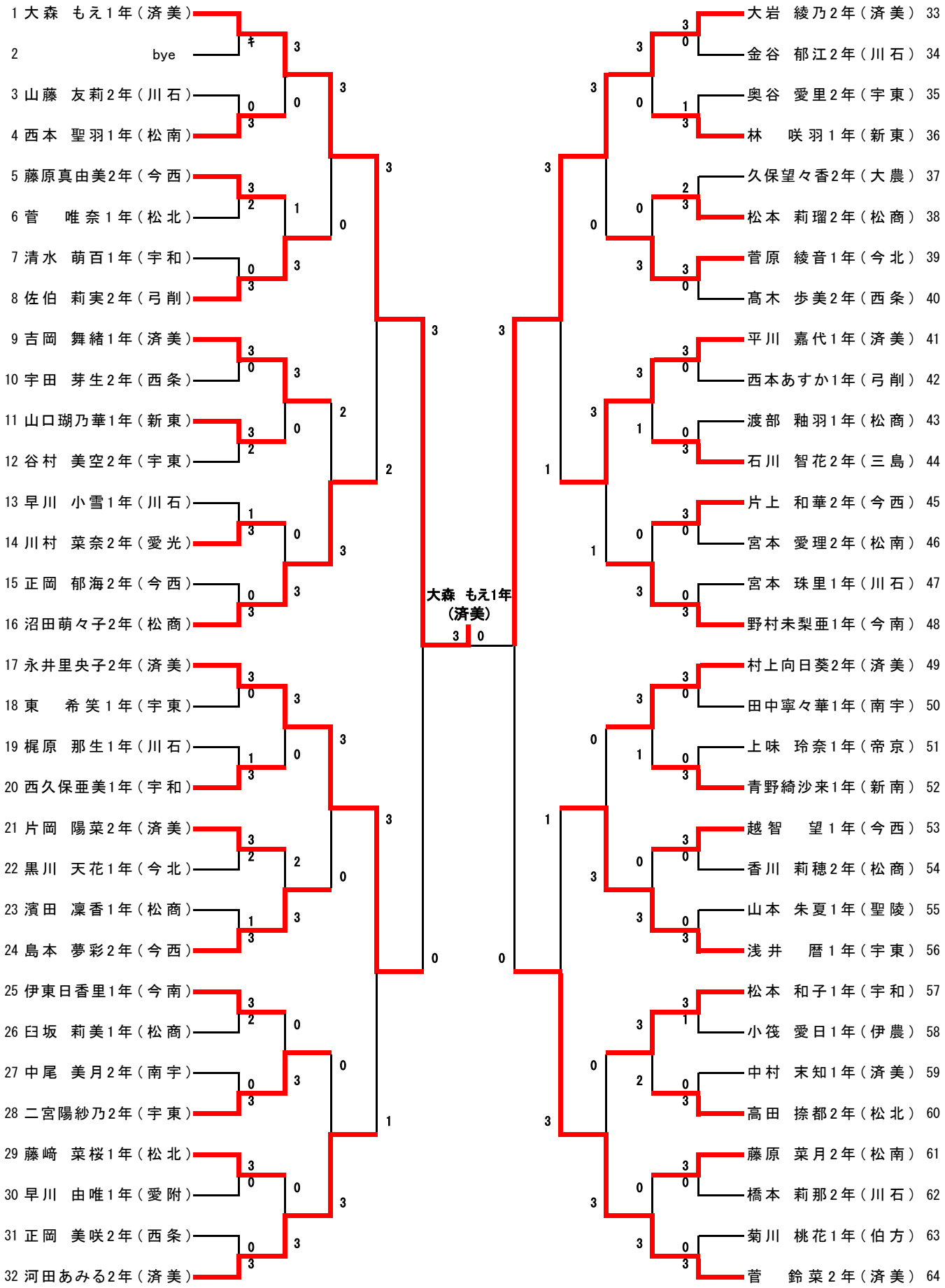
女子シングルス